FieldSmart® Punto de Entrega de Fibra (FDP)

Caja de pared exterior de 48 puertos

Aplicación

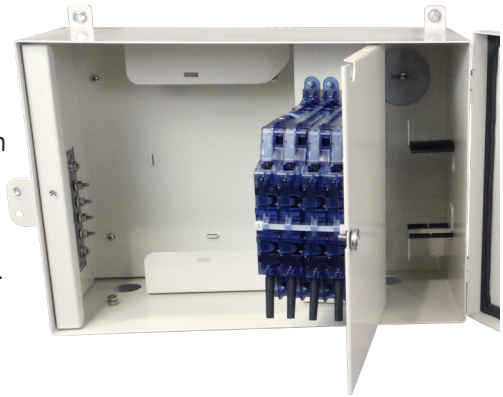

La caja de pared exterior de 48 puertos de Punto de entrega de fibra (FDP) de FieldSmart es ideal tanto para los MDUs residenciales como para entornos de clase ejecutiva. Las cajas de pared exteriores son compatibles con todos los escenarios de cables para una planta externa y son configurables para patcheo solamente, patcheo y empalme (la solución única a Clearfield) o MPO/plug-and-play. La plataforma OSP es diseñada para los entornos más inhospitables, cumpliendo los requisitos de NEMA 4. Además, proporciona entradas para el conducto mediante tapas desprendibles en la caja. Aplicaciones adicionales incluyen la demarcación de la fibra, facilidades de entrada y sistemas de seguridad (CCTV).

Descripción

La caja de pared exterior de 48 puertos de Punto de entrega de fibra (FDP) de FieldSmart ha sido diseñada desde el principio para ofrecer enrutamiento fácil y rápido de puentes de fibra y a la misma vez dar acceso fácil a todos los circuitos. Este sistema ha dado máxima prioridad a las necesidades de los instaladores, facilitando una instalación rápida y mantenimiento fácil. Utilizando los casetes Clearview, las cajas pueden ser escaladas fácilmente desde 12 a 48 puertos con el adaptador estándar de la industria de su elección. Compatible con fibra de mitad de tramo, lo cual permite que los cables de distribución puedan ser conectados en cadena (Daisy-chained) y también facilita la transferencia de fibra por el tubo de subida. La caja tiene un mamparo oscilante que da acceso trasero a los casetes y también protege el almacenamiento de fibra restante de la subunidad. Con puertas de seguridad que ofrecen protección adicional y una carcasa solida que protege las terminaciones de fibra contra daño, la línea de productos de cajas de pared de Punto de entrega de fibra (FDP) de FieldSmart ofrece gestión superior de fibra en los entornos exteriores.

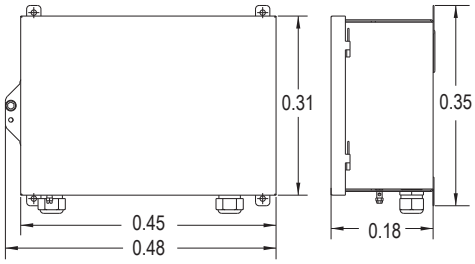

Características y Beneficios

Integridad

- Las terminaciones están diseñadas y probadas para cumplir con la norma Telcordia GR-326
- Garantía de Clearfield® FiberDeep®: Pérdida de inserción de 0.2 dB o menos, superando los estándares de la industria
- Diseñado para cumplir con las normas Telcordia GR-20 y GR-409
- Compatible con todos los conectores monomodo y multimodo estándar de la industria
- Cabalmente probada por la pérdida de inserción, perdida de retorno de inserción e inspecciones mecánicas finales

Protección

- Diseñado para cumplir con los requisitos NEMA 4
- Galvanizado para fiabilidad en entornos hostiles
- Protección del radio de curvatura para almacenamiento de hasta 3 m fibra con chaqueta o “patch cord” esta proporcionado (lado de patcheo)
- Protección interna del radio de curvatura para almacenamiento de hasta 1 m fibra de 900 µm y 3 m de fibra con chaqueta (lado de empalme)
- La caja de acero es muy resistente y tiene puertas de seguridad que dan protección contra la manipulación o daños con un cierre de llave tuerca hexagonal tipo “CAN”
- Manejo de fibra es integrado adentro de la caja para proteger la fibra de daños micro y macro
- Habilidad de instalar un candado opcional para seguridad adicional

Acceso

- Puertas extraíbles y conectores no angulados permiten enrutamiento fácil y rápido de puentes de fibra
- Se envía listo para instalar junto con un kit de abrazaderas de cable, la cerradura y accesorios diversos
- Varios puntos de entrada/salida para cables de alimentación/de la premisa del cliente
- El diseño amplio facilita el acceso fácil en los entornos que se instala el producto
- Un agujero con tapa desprendible en la parte atrás facilita la entrada de conducto
- Accesible con una herramienta estándar tipo CAN

Inversión

- Escalable hasta 48 puertos de fibra al utilizar los casetes Clearview, cargado con el interfaz de su elección
- Los ensamblajes preconfigurados/precargados son terminados desde fabrica
- Compatible con configuraciones de patcheo solamente o patcheo y empalme
- La caja puede ser configurada como un punto de acceso y luego ser convertida para patcheo solamente o patcheo y empalme al utilizar el casete Clearview

FieldSmart® Punto de Entrega de Fibra (FDP)

Caja de pared exterior de 48 puertos

CLEARFIELD

Especificaciones Técnicas

FieldSmart Caja de pared Exterior de 48 puertos	
Dimensiones	318 mm x 481 x 184 mm (12.52” H x 18.92” W x 7.26” D)
Densidad de puertos	Hasta 48 puertos
Tipo de casete compatible	Clearview® Blue
Tipos de Conexión	SC/UPC, SC/APC, LC/UPC, LC/APC, FC/UPC, FC/APC, ST/UPC, MPO
Tipos de Cable	Indoor/Outdoor, Outdoor (Riser/Non-Rated), Outdoor Armored (Riser/Non-Rated)
Capacidad de Empalme	12 o 24 configuraciones de empalme en cada casete Clearview
Capacidad de Almacenamiento	One meter of 900 µm fiber and up to 3 meters of jacketed fiber
Material	Acero laminado en frío de calibre 16 (zinc cromado con revestimiento de polvo de color crema)

Números de Pieza Configurados

W ___ ___ - ___ ___ ___ - ___ ___ ___ - Z Z ___ XXXM or XXXF

1 2 3 4 5 6 7

1 Seleccione estilo de montaje de pared

T = Patcheo solamente
U = Patcheo y Empalme
V = “Tie panel”

2 Seleccione Casete Clearview

B = Clearview Blue

3 Seleccione cantidad de Puertos

000 = Vacío
012 = 12 puertos
024 = 24 puertos
036 = 36 puertos
048 = 48 puertos

4 Seleccione Estilo de Conexión

A = SC/UPC
C = SC/APC
F = LC/UPC
H = LC/APC
J = FC/UPC
K = FC/APC
M = ST/UPC

5 Seleccione Modo/Tipo

1 = Monomodo – sin cinta
2 = Multimodo – con cinta
3 = Multimodo (62.5)
9 = No fibra – Multimodo
0 = No fibra - Monomodo

6 Seleccione Construcción de Cable

B = OSP riser rated
E = OSP (non-rated)
F = Patcheo y empalme (tubo holgado)
M = OSP (armored, non-rated)
Z = Patcheo y empalme (cinta)

7 Seleccione Salida del Cable *

4 = Abajo a la izquierda
Z = Ningún o patcheo y empalme (cinta)

XXXM or XXXF

XXXM = Longitud en metros
XXXF = Longitud en pies

* La salida del cable se define en qué dirección sale el cable del panel al visualizarlo desde la parte delantera.

Accesorios

- Kit de montaje de poste (FMA-H4Z-SUB)
- Kit de accesorios de caja de pared exterior de FieldSmart (FMA-XXX-36)

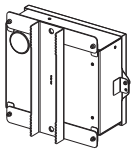

FMA-H4Z-SUB
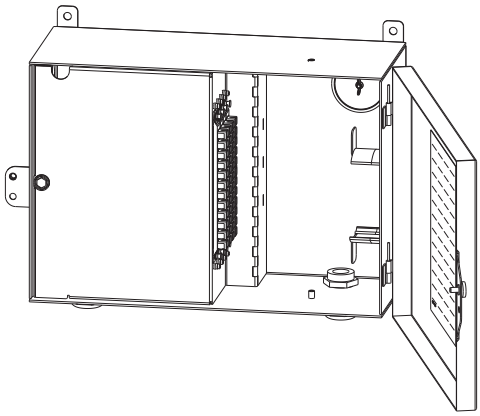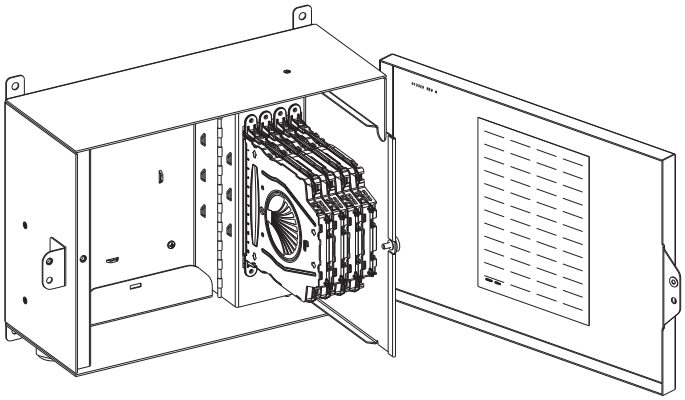
FMA-XXX-36